Lino Manfrotto + co., Spa

ART.
156-14
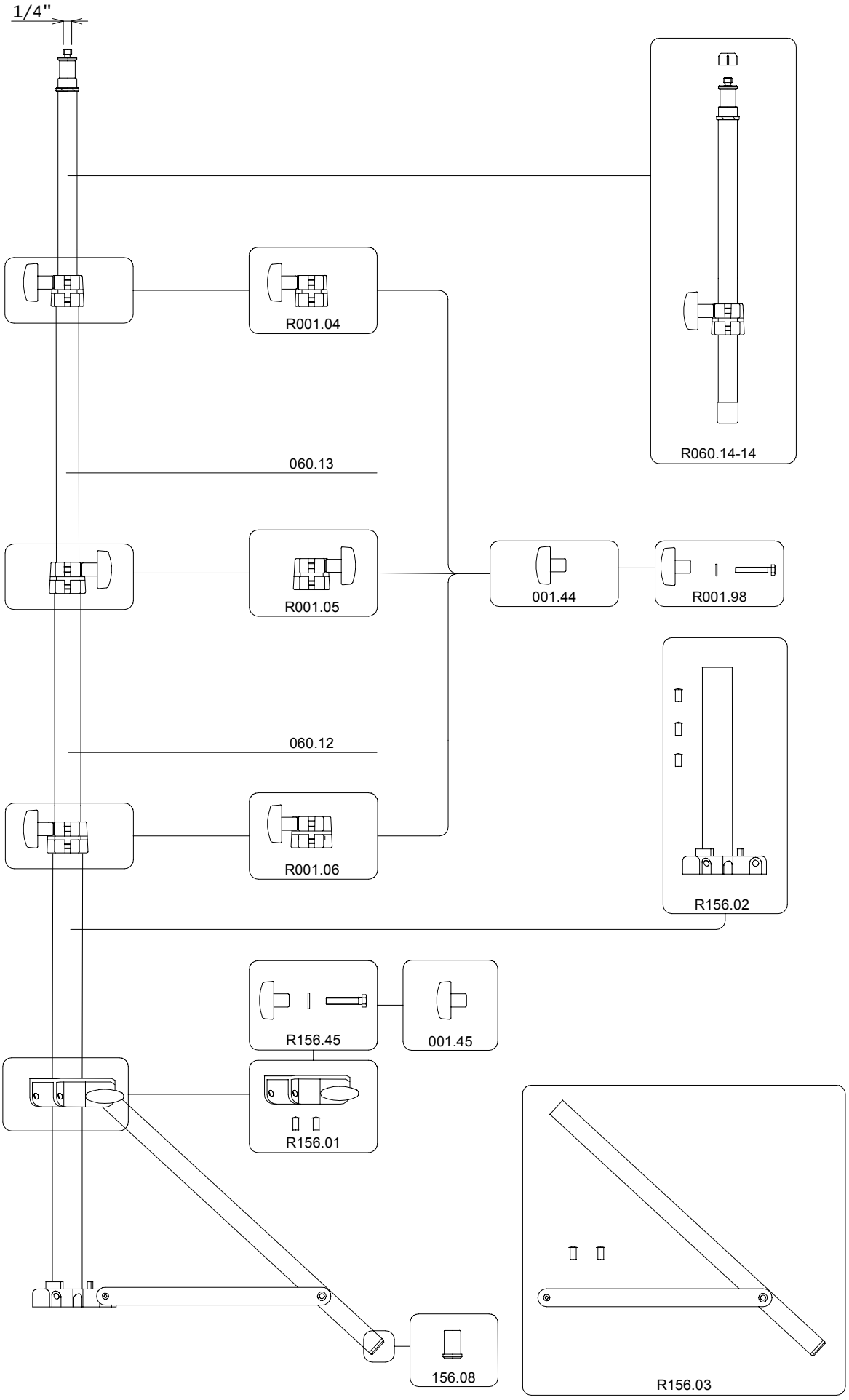
VERSIONE:001
DEL:1996-03-14